FASE 6: POSIZIONAMENTO PANNELLI E CONTRAFFORTI A CURA DI PISCINE CASTIGLIONE
FASE 7: FISSAGGIO CONTRAFFORTI CON TASSELLI A CURA DI PISCINE CASTIGLIONE

SEZIONE B–B scala 1/10

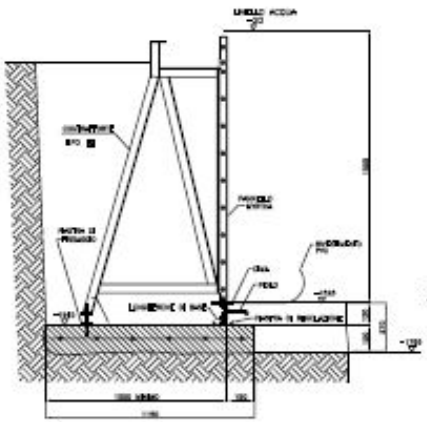

PARTICOLARE –C– scala 1/10

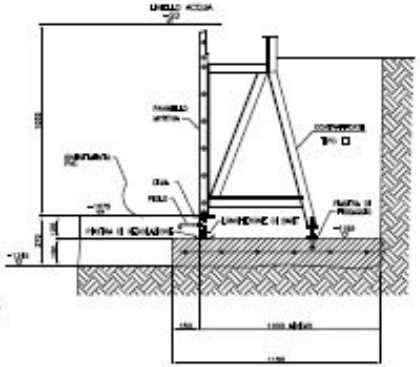

SEZIONE D–D scala 1/10

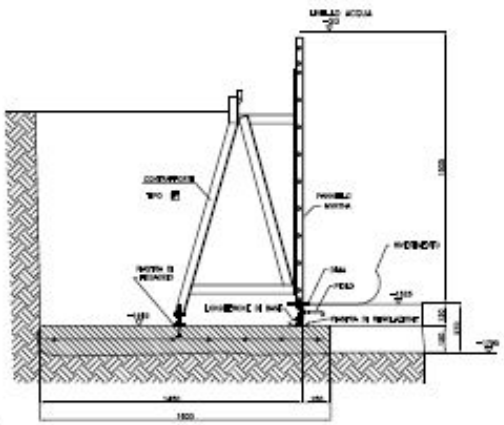

PARTICOLARE –E– scala 1/10

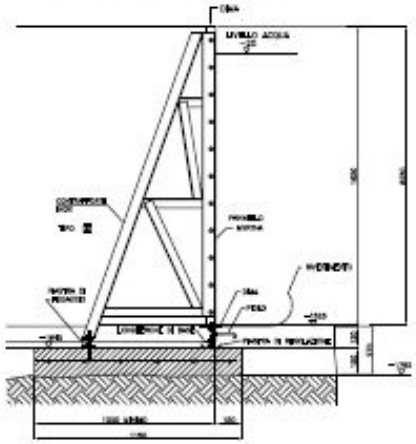

SEZIONE A–A

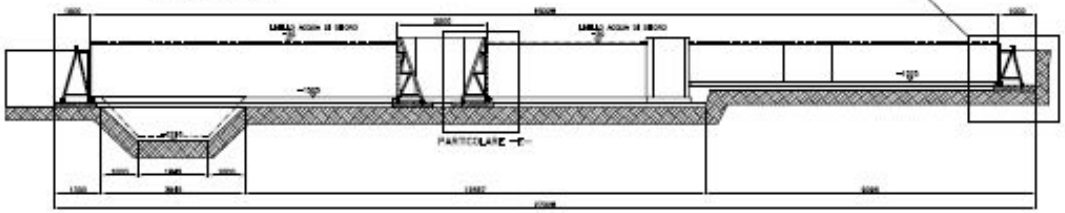

SEZIONE F–F scala 1/10

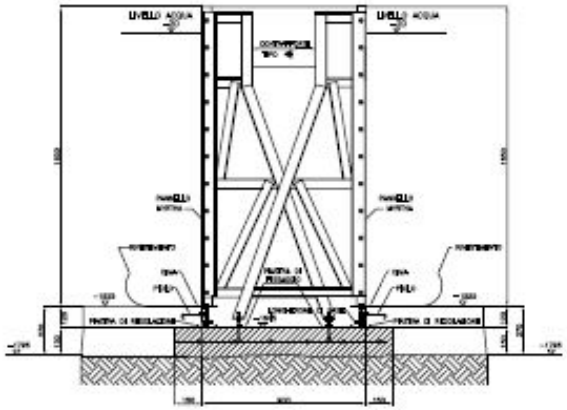

PIANTA

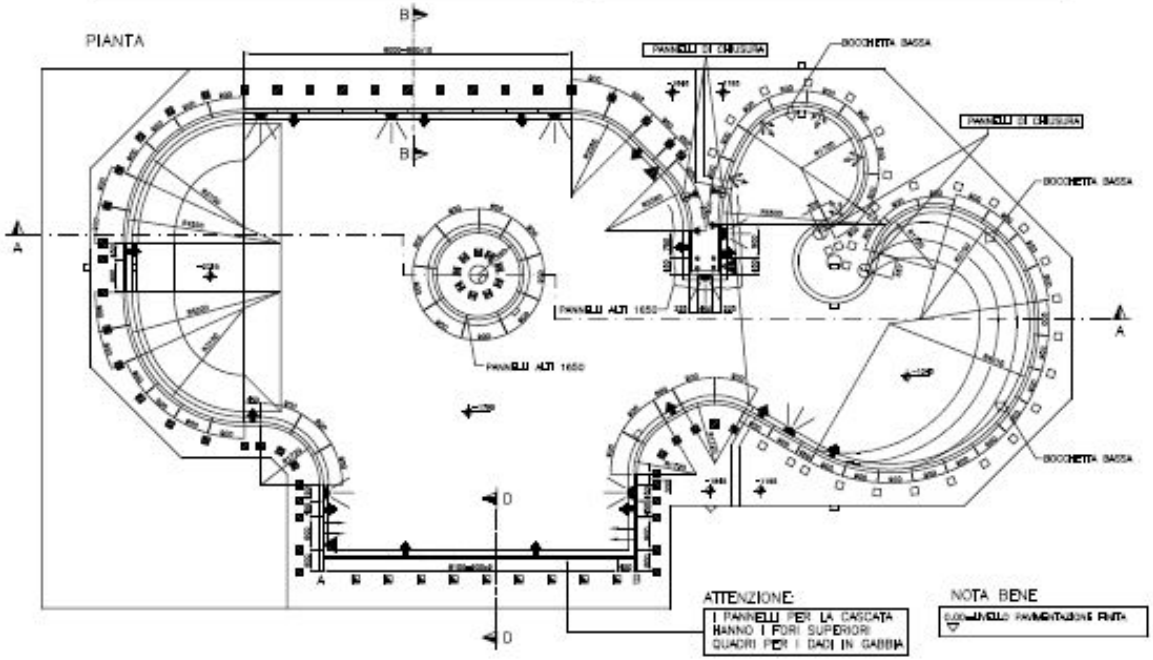

ATTENZIONE:
I PANNELLI PER LA CASCATA HANNO I FORI SUPERIORI QUADRI PER I DADI IN GABBIA

NOTA BENE
LIVELLO PAVIMENTAZIONE FINITA

LEGENDA PANNELLI H.1055

LEGENDA PANNELLI H.1505

LEGENDA PANNELLI H.1505 PER CASCATA

LEGENDA PANNELLI H.1555

LEGENDA CONTRAFFORTI

DIMENSIONI PISCINA
MISURE: m.29.025 x 12.50
PROF.: m.0.985/1.485/2.50
PERIM.: m.82
AREA: mq.221
VOLUME: mc.287

S.T.D.
08–04–03
1/50

PISCINA FORMA LIBERA
POSIZIONAMENTO PANNELLI E CONTRAFFORTI

Piscine Castiglione